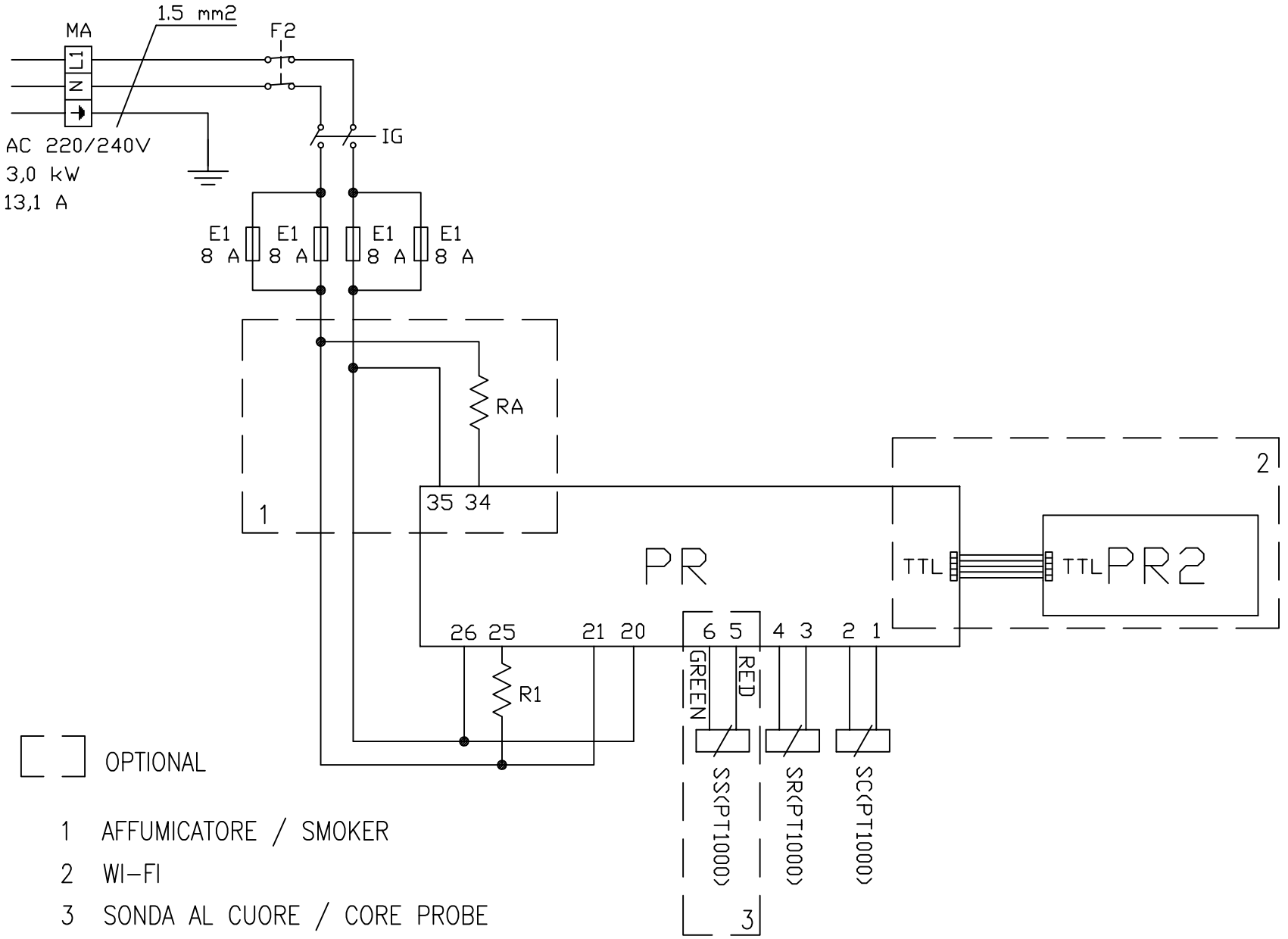

E1 FUSIBILE
F2 TERMOSTATO DI SICUREZZA CAMERA
MA MORSETTIERA DI ALLACCIAMENTO
PR SCHEDA ELETTRONICA
PR2 SCHEDA ELETTRONICA WI-FI
RA RESISTENZA AFFUMICATORE
R1 RESISTENZA CAMERA
SC SONDA CAMERA
SR SONDA RESISTENZE
SS SONDA TEMPERATURA AL CUORE

E1 FUSE
F2 CHAMBRE SAFETY THERMOSTAT
MA TERMINAL BLOCK
PR P.C. BOARD
PR2 WI-FI P.C. BOARD
RA SMOKING HEATING ELEMENT
R1 CHAMBER HEATING ELEMENT
SC CHAMBER PROBE
SR HEATING ELEMENT PROBE
SS CORE TEMPERATURE PROBE

E1 SICHERUNG
F2 SICHERHEITSTEMP.BEGRENZER GARRAUM
MA KLEIMMLEISTE
PR ELEKTRON-PROGRAMMIERUNG
PR2 WI-FI ELEKTRON-PROGRAMMIERUNG
RA WIDERSTAND RAUCHER
R1 HEIZKOERPER
SC GARRAUMFUEHLER
SR GARRAUMFUEHLER
SS KERNTEMPERATURFUEHLER

E1 FUSIBLE
F2 THERMOSTAT DE SICURITE MOUFLE
MA BOITE PRINCIPAL DE CONNECTION
PR FICHE FUNCTION
PR2 WI-FI FICHE FUNCTION
RA RESISTANCE AU FUMAGE
R1 RESISTANCE MOUFLE
SC SONDE MOUFLE
SR SONDE RESISTANCE
SS SONDE TEMPERATURE A COEUR

E1 FUSIBLE
F2 TERMOSTATO DE SEGURIDAD CAMARA
MA REGLETE DE ALIMENTACION
PR TARJETA ELECTRONICA
PR2 TARJETA ELECTRONICA WI-FI
RA RESISTENCIA DEL AHUMADOR
R1 RESISTENCIA CAMARA
SC SONDA CAMARA
SR SONDA RESISTENZA
SS SONDA TEMPERATURA AL CORAZON

POS	DENOMINAZIONE	PZ.	CODICE

LEGENDA	REV	MODIFICHE	DATA	DIS.	CONTR.
PIEGATURA					
PIEGATURA CONTRARIA					
SENSO SATINATURA					
SENSO SATINATURA PARTE OPPOSTA					
QUOTA SOTTO CONTROLLO					
SUPERFICIE IN VISTA					

MAT.:	FINITURA:	SVILUPPO	QUANTITA':	PESO	DISEGNATO	DATA	ORDINE:
					Luca Ferri	28/04/2025	

DENOMINAZIONE:	CODICE	REV	CONTROLLATO	SCALA	CARTELLA CAD
SCHEMA ELETTRICO HHT162K/KP AC220-240V 50/60 Hz '25	93008070			1:1	
	OTTENUTO DA:	REV	TOLLERANZE GENERALI DIMENSIONI < 150mm ± 0.5mm DIMENSIONI > 150mm ± 1 mm ANGOLI NON QUOTATI 90° ± 30'		

QUESTO DISEGNO E' DI NOSTRA PROPRIETA' E NON PUO' ESSERE USATO O RIPRODOTTO SENZA LA NOSTRA AUTORIZZAZIONE