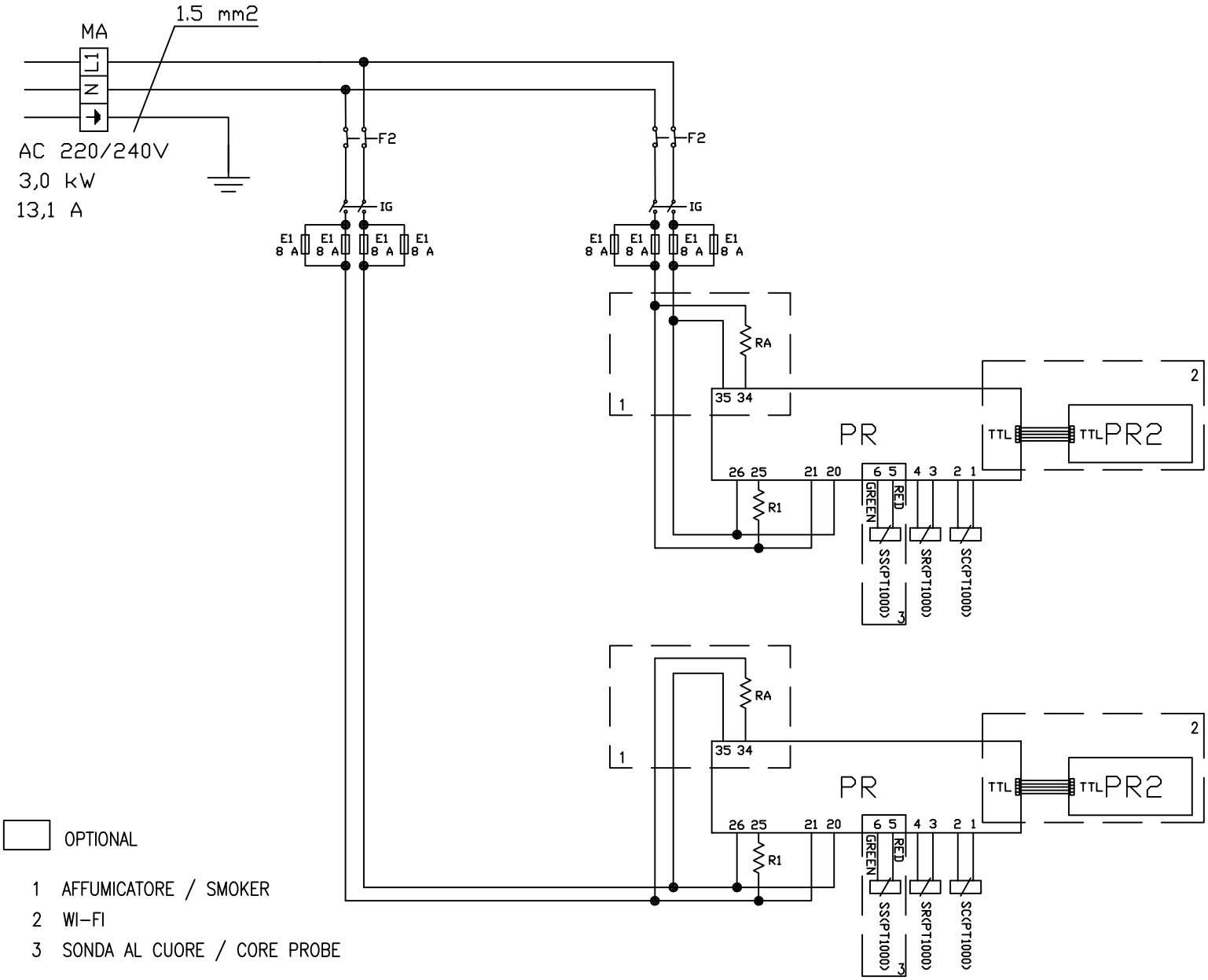

E1 FUSIBILE
F2 TERMOSTATO DI SICUREZZA CAMERA
MA MORSETTIERA DI ALLACCIAMENTO
PR SCHEDA ELETTRONICA
PR2 SCHEDA ELETTRONICA WI-FI
RA RESISTENZA AFFUMICATORE
R1 RESISTENZA CAMERA
SC SONDA CAMERA
SR SONDA RESISTENZE
SS SONDA TEMPERATURA AL CUORE

E1 FUSE
F2 CHAMBRE SAFETY THERMOSTAT
MA TERMINAL BLOCK
PR P.C. BOARD
PR2 WI-FI P.C. BOARD
RA SMOKING HEATING ELEMENT
R1 CHAMBER HEATING ELEMENT
SC CHAMBER PROBE
SR HEATING ELEMENT PROBE
SS CORE TEMPERATURE PROBE

E1 SICHERUNG
F2 SICHERHEITSTEMP.BEGRENZER GARRAUM
MA KLEIMMLEISTE
PR ELEKTRON-PROGRAMMIERUNG
PR2 WI-FI ELEKTRON-PROGRAMMIERUNG
RA WIDERSTAND RAUCHER
R1 HEIZKOERPER
SC GARRAUMFUEHLER
SR GARRAUMFUEHLER
SS KERNTEMPERATURFUEHLER

E1 FUSIBLE
F2 THERMOSTAT DE SICURITE MOUFLE
MA BOITE PRINCIPAL DE CONNECTION
PR FICHE FUNCTION
PR2 WI-FI FICHE FUNCTION
RA RESISTANCE AU FUMAGE
R1 RESISTANCE MOUFLE
SC SONDE MOUFLE
SR SONDE RESISTANCE
SS SONDE TEMPERATURE A COEUR

E1 FUSIBLE
F2 TERMOSTATO DE SEGURIDAD CAMARA
MA REGLETE DE ALIMENTACION
PR TARJETA ELECTRONICA
PR2 TARJETA ELECTRONICA WI-FI
RA RESISTENCIA DEL AHUMADOR
R1 RESISTENCIA CAMARA
SC SONDA CAMARA
SR SONDA RESISTENZA
SS SONDA TEMPERATURA AL CORAZON

OPTIONAL

1 AFFUMICATORE / SMOKER
2 WI-FI
3 SONDA AL CUORE / CORE PROBE

POS	DENOMINAZIONE	PZ.	CODICE

LEGENDA	REV	MODIFICHE	DATA	DIS.	CONTR.
PIEGATURA					
PIEGATURA CONTRARIA					
SENSO SATINATURA					
SENSO SATINATURA PARTE OPPOSTA					
QUOTA SOTTO CONTROLLO					
SUPERFICIE IN VISTA					

MAT.:	FINITURA:	SVILUPPO	QUANTITA':	PESO	DISEGNATO: Luca Ferri	DATA: 28/04/2025	ORDINE:
DENOMINAZIONE: SCHEMA ELETTRICO HHT282K/KP AC220-240V 50/60 Hz '25			CODICE: 93008090	REV	CONTROLLATO	SCALA: 1:1	CARTELLA CAD
			OTTENUTO DA:	REV	TOLLERANZE GENERALI: DIMENSIONI < 150mm ± 0.5mm; DIMENSIONI > 150mm ± 1 mm; ANGOLI NON QUOTATI 90° ± 30'		

QUESTO DISEGNO E' DI NOSTRA PROPRIETA' E NON PUO' ESSERE USATO O RIPRODOTTO SENZA LA NOSTRA AUTORIZZAZIONE